第 38 回全会津室内ダブルステニス選手権

少年の部　入賞者（上：男子、下女子）

公式記録

第３８回全会津室内テニス選手権大会

（少年の部）

兼第４２回福島県ジュニアダブルステニス選手権大会会津地区予選会

期　日	平成２７年１２月４日（金）～５日（土）
場　所	あいづドーム（会津若松市門田町御山字村上１６４）
主　催	会津テニス協会
後　援	会津若松市教育委員会
主　管	高体連会津地区テニス専門部

男子ダブルス

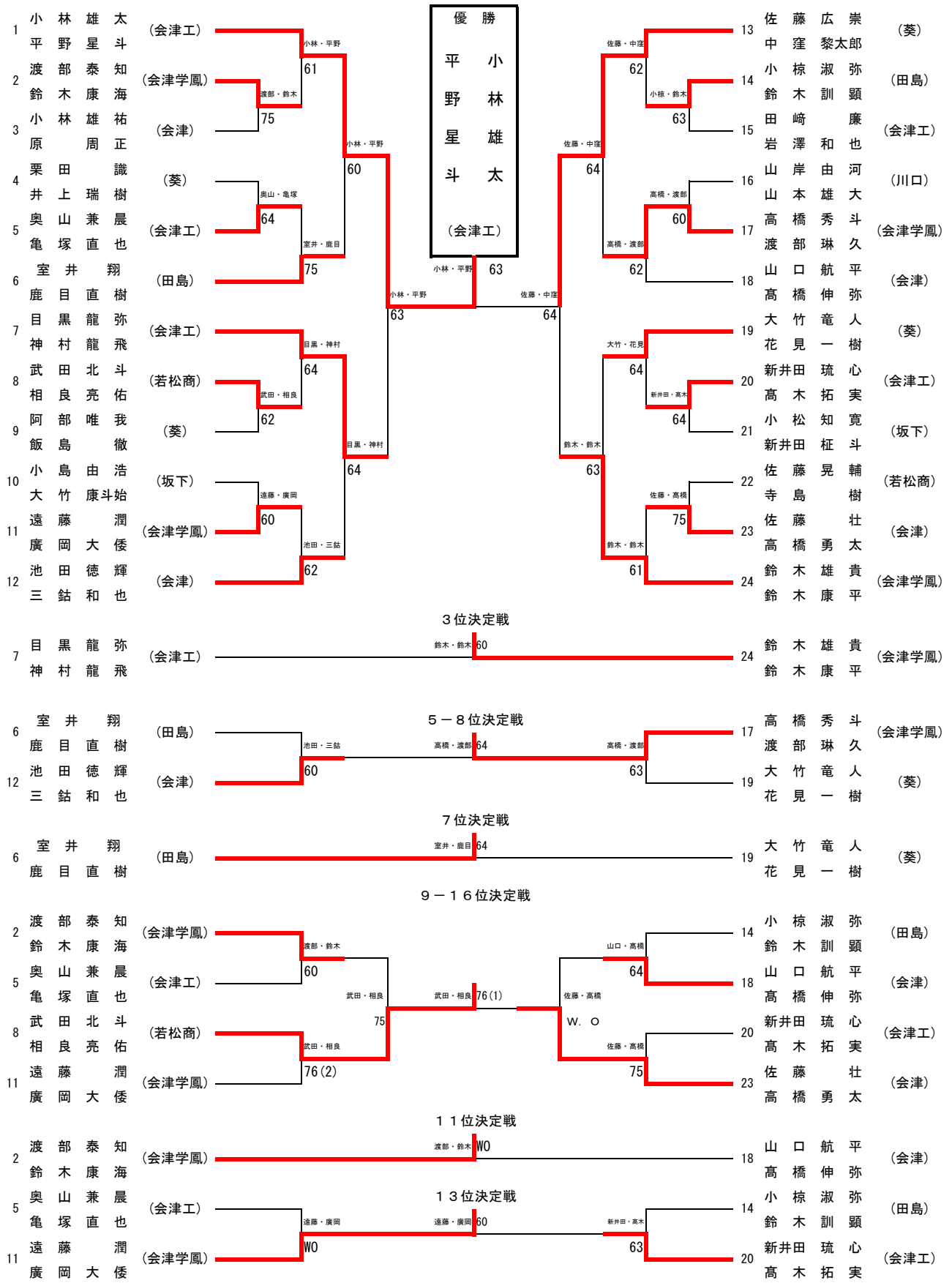
優勝
平野星斗 小林雄太
（会津工）
1 小林雄太 平野星斗 （会津工）
2 渡部泰知 鈴木康海 （会津学鳳）
3 小林雄祐 原周正 （会津）
4 栗田識 井上瑞樹 （葵）
5 奥山兼晨 亀塚直也 （会津工）
6 室井翔 鹿目直樹 （田島）
7 目黒龍弥 神村龍飛 （会津工）
8 武田北斗 相良亮佑 （若松商）
9 阿部唯我 飯島徹 （葵）
10 小島由浩 大竹康斗始 （坂下）
11 遠藤潤 廣岡大倭 （会津学鳳）
12 池田徳輝 三鉆和也 （会津）
13 佐藤広崇 中窪黎太郎 （葵）
14 小椋淑弥 鈴木訓顕 （田島）
15 田﨑廉 岩澤和也 （会津工）
16 山岸由河 山本雄大 （川口）
17 高橋秀斗 渡部琳久 （会津学鳳）
18 山口航平 高橋伸弥 （会津）
19 大竹竜人 花見一樹 （葵）
20 新井田琉心 高木拓実 （会津工）
21 小松知寛 新井田柾斗 （坂下）
22 佐藤晃輔 寺島樹 （若松商）
23 佐藤壮 高橋勇太 （会津）
24 鈴木雄貴 鈴木康平 （会津学鳳）
小林・平野 61
渡部・鈴木 75
小林・平野 60
奥山・亀塚 64
室井・鹿目 75
小林・平野 63
目黒・神村 64
武田・相良 62
目黒・神村 64
遠藤・廣岡 60
池田・三鉆 62
小林・平野 63
佐藤・中窪 64
佐藤・中窪 62
小椋・鈴木 63
佐藤・中窪 64
高橋・渡部 60
高橋・渡部 62
大竹・花見 64
新井田・高木 64
鈴木・鈴木 63
佐藤・高橋 75
鈴木・鈴木 61
３位決定戦
鈴木・鈴木 60
７位決定戦
室井・鹿目 64
５－８位決定戦
池田・三鉆 60
高橋・渡部 64
高橋・渡部 63
９－１６位決定戦
渡部・鈴木 60
武田・相良 75
武田・相良 76(2)
武田・相良 76(1)
山口・高橋 64
佐藤・高橋 W. O
佐藤・高橋 75
１１位決定戦
渡部・鈴木 WO
１３位決定戦
遠藤・廣岡 WO
遠藤・廣岡 60
新井田・高木 63

女子ダブルス

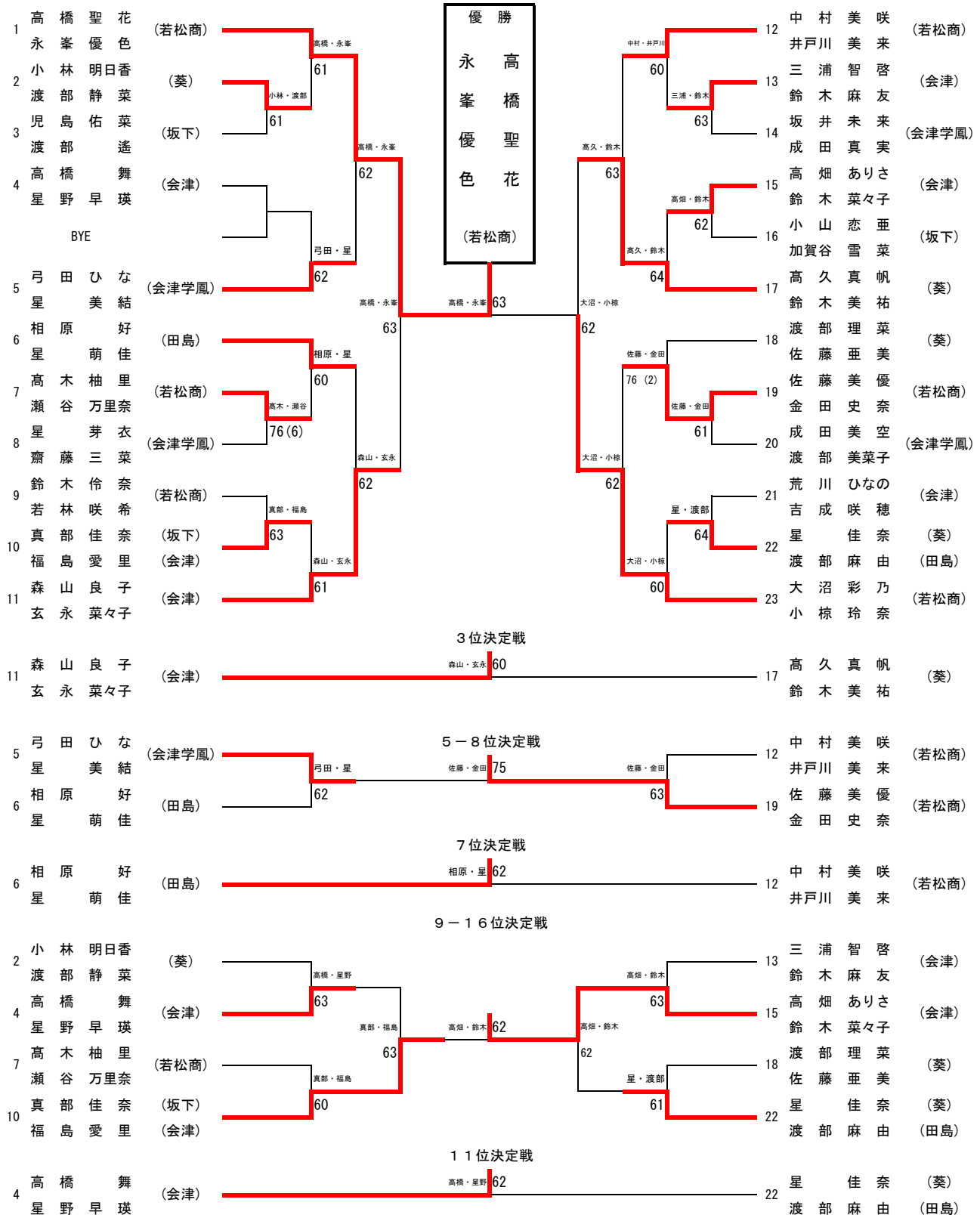
優勝
永峯優色 高橋聖花
（若松商）
1 高橋聖花 永峯優色 （若松商）
2 小林明日香 渡部静菜 （葵）
3 児島佑菜 渡部遙 （坂下）
4 高橋舞 星野早瑛 （会津）
BYE
5 弓田ひな 星美結 （会津学鳳）
6 相原好 星萌佳 （田島）
7 高木柚里 瀬谷万里奈 （若松商）
8 星芽衣 齋藤三菜 （会津学鳳）
9 鈴木伶奈 若林咲希 （若松商）
10 真部佳奈 福島愛里 （坂下） （会津）
11 森山良子 玄永菜々子 （会津）
小林・渡部 61
高橋・永峯 61
高橋・永峯 62
弓田・星 62
高橋・永峯 63
相原・星 60
高木・瀬谷 76(6)
森山・玄永 62
真部・福島 63
森山・玄永 61
12 中村美咲 井戸川美来 （若松商）
13 三浦智啓 鈴木麻友 （会津）
14 坂井未来 成田真実 （会津学鳳）
15 高畑ありさ 鈴木菜々子 （会津）
16 小山恋亜 加賀谷雪菜 （坂下）
17 高久真帆 鈴木美祐 （葵）
18 渡部理菜 佐藤亜美 （葵）
19 佐藤美優 金田史奈 （若松商）
20 成田美空 渡部美菜子 （会津学鳳）
21 荒川ひなの 吉成咲穂 （会津）
22 星佳奈 渡部麻由 （葵） （田島）
23 大沼彩乃 小椋玲奈 （若松商）
中村・井戸川 60
三浦・鈴木 63
高畑・鈴木 62
高久・鈴木 63
高久・鈴木 64
佐藤・金田 76 (2)
佐藤・金田 61
星・渡部 64
大沼・小椋 60
大沼・小椋 62
高橋・永峯 63
大沼・小椋 62
３位決定戦
11 森山良子 玄永菜々子 （会津）
森山・玄永 60
17 高久真帆 鈴木美祐 （葵）
５－８位決定戦
5 弓田ひな 星美結 （会津学鳳）
6 相原好 星萌佳 （田島）
弓田・星 62
佐藤・金田 75
12 中村美咲 井戸川美来 （若松商）
19 佐藤美優 金田史奈 （若松商）
佐藤・金田 63
７位決定戦
6 相原好 星萌佳 （田島）
相原・星 62
12 中村美咲 井戸川美来 （若松商）
９－１６位決定戦
2 小林明日香 渡部静菜 （葵）
4 高橋舞 星野早瑛 （会津）
7 高木柚里 瀬谷万里奈 （若松商）
10 真部佳奈 福島愛里 （坂下） （会津）
高橋・星野 63
真部・福島 60
真部・福島 63
高畑・鈴木 62
13 三浦智啓 鈴木麻友 （会津）
15 高畑ありさ 鈴木菜々子 （会津）
18 渡部理菜 佐藤亜美 （葵）
22 星佳奈 渡部麻由 （葵） （田島）
高畑・鈴木 63
高畑・鈴木 62
星・渡部 61
１１位決定戦
4 高橋舞 星野早瑛 （会津）
高橋・星野 62
22 星佳奈 渡部麻由 （葵） （田島）